Instrucciones de uso

HOME DELUXE
WIR MACHEN DEIN ZUHAUSE

Mesa de comedor AVENCIA

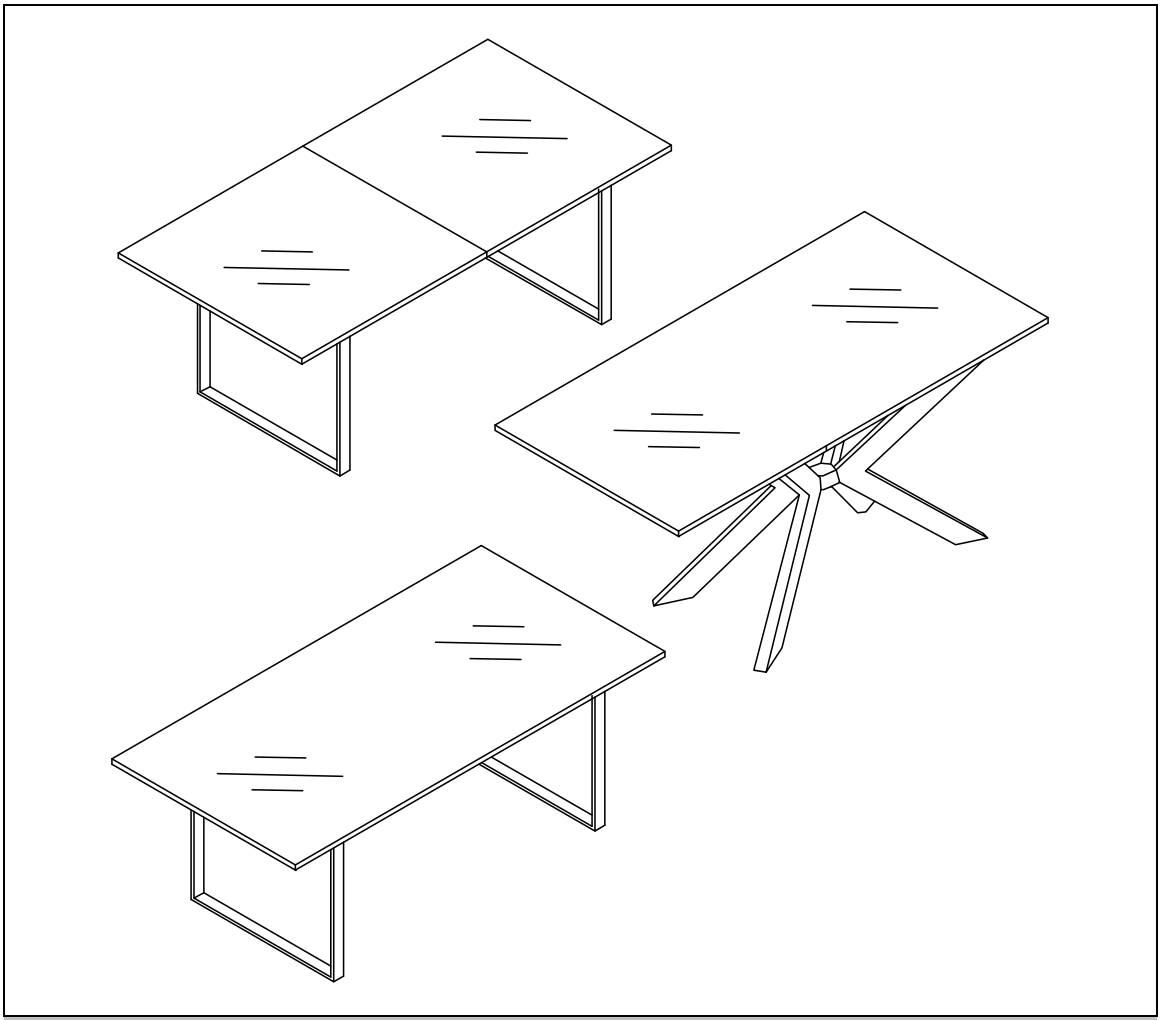

Instrucciones de uso originales

Diseñado en Alemania

IMPORTANTE:
CONSÉRVELO PARA FUTURAS CONSULTAS.
¡LEA ATENTAMENTE!

Índice

1. Información general ... 3
1.1. Productos ... 3
1.2. Notas generales ... 4
1.3. Garantía ... 5
2. Información sobre las instrucciones de uso ... 5
2.1. Disponibilidad de las instrucciones de uso ... 5
2.2. Información sobre la traducción ... 5
2.3. Destinatarios de las instrucciones de uso ... 5
2.4. Información sobre la traducción ... 5
2.5. Explicación de los símbolos ... 6
2.6. Información general sobre las instrucciones de uso ... 6
2.7. Uso previsto ... 6
2.8. Instrucciones generales de seguridad ... 6
3. Características del producto ... 7
3.1. Datos técnicos ... 7
4. Volumen de suministro ... 9
5. Montaje y funcionamiento ... 10
5.1. Instrucciones de seguridad ... 10
5.2. Estructura del producto ... 11
6. Aplicación ... 14
6.1. Instrucciones de seguridad ... 14
6.2. Puesta en servicio inicial ... 14
6.3. Operación ... 14
6.4. Almacén ... 15
7. Solución de problemas ... 15
8. Mantenimiento y cuidado ... 16
9. Desmontaje ... 16

9.1. Instrucciones de seguridad 16
10. Eliminación de residuos 16

Estimado cliente,

Gracias por elegir un producto de **Home Deluxe GmbH**. Esperamos que disfrute de su nueva mesa de comedor AVENCIA.

Las instrucciones de uso le ayudan a instalar, poner en marcha, utilizar y mantener el producto. Las instrucciones de uso y las instrucciones de seguridad deben leerse atentamente y en su totalidad. Respete estas instrucciones para evitar peligros.

1. Información general

1.1. Productos

Modelo: **Mesa de comedor esquinera AVENCIA**

incl. base de estrella 160 x 100 cm Roble claro | Código del Artículo: 24093 | Variante ID: 58368
incl. base de estrella - 160 x 100 cm Roble claro - Paquete 1 de 2 (tablero) |
ID artículo: 21685| ID variante: 51494
incl. base de estrella 160 x 100 cm Roble oscuro | Código del Artículo: 24093 | Variante ID: 58369
incl. base de estrella - 160 x 100 cm Roble oscuro - Paquete 1 de 2 (tablero) |
ID artículo: 21687| ID variante: 51496
incl. base de estrella 160 x 100 cm Espina de pescado Roble | Código del Artículo: 24093 | Variante ID: 58370
incl. base de estrella - 160 x 100 cm Espina de pescado Roble - Paquete 1 de 2 (tablero) |
ID artículo: 21686| ID variante: 51495
Incl. base de estrella - 160 x 100 cm paquete combinado 2 de 2 (base de estrella, juego de montaje)
ID artículo: 21663| ID variante: 51465
incl. base de estrella 200 x 120 cm Roble claro | Código del Artículo: 24093 | Variante ID: 58371
incl. base de estrella - 200 x 120 cm Roble claro - Paquete 1 de 2 (tablero) |
ID artículo: 21688| ID variante: 51497
incl. base de estrella 200 x 120 cm Roble oscuro | Código del Artículo: 24093 | Variante ID: 58372
incl. base de estrella - 200 x 120 cm Roble oscuro - Paquete 1 de 2 (tablero) |
ID artículo: 22161| ID variante: 56740
incl. base de estrella 200 x 120 cm Espina de pescado Roble | Código del Artículo: 24093 | Variante ID: 58373
incl. base de estrella - 200 x 120 cm Espina de pez Roble - Paquete 1 de 2 (tablero) |
ID artículo: 22160| ID variante: 56677
Incl. base de estrella 200 x 120 cm paquete combinado 2 de 2 (base de estrella, juego de montaje)
ID artículo: 21662| ID variante: 51464

Modelo: **Mesa de comedor esquinera AVENCIA**

incl. pata en U 240 x 120 cm Roble claro | Código del Artículo: 24093 | Variante ID: 58374
incl. pie en U - 240 x 120 cm Roble claro - Paquete 1 de 2 (tablero) |
ID artículo: 21691| ID variante: 51500
incl. pie en U 240 x 120 cm Roble oscuro | Código del Artículo: 24093 | Variante ID: 58375
incl. pie en U - 240 x 120 cm Roble oscuro - Paquete 1 de 2 (tablero) |
ID artículo: 21693| ID variante: 51502
incl. pata en U 240 x 120 cm Espina de pescado Roble | Código del Artículo: 24093 | Variante ID: 58376
incl. pata en U - 240 x 120 cm Espina de pescado Roble - Paquete 1 de 2 (tablero) |
ID artículo: 21692| ID variante: 51501
Incl. base en U - 240 x 120 cm Paquete combinado 2 de 2 (base en U, juego de montaje)
ID artículo: 21648| ID variante: 51441

Modelo: **Mesa de comedor cuadrada, extensible AVENCIA**

incl. pie en U 160 x 100 cm Roble claro | Código del Artículo: 24093 | Variante ID: 58366
incl. pie en U - 160 x 100 cm Roble claro - Paquete 1 de 2 (tablero) |
ID artículo: 21683| ID variante: 51492
incl. pie en U 160 x 100 cm Roble oscuro | Código del Artículo: 24093 | Variante ID: 58367
incl. pie en U - 160 x 100 cm Roble oscuro - Paquete 1 de 2 (tablero) |
ID artículo: 21684| ID variante: 51493
Incl. base en U - 160 x 100 cm Paquete combinado 2 de 2 (base en U, juego de montaje)
ID artículo: 21649| ID variante: 51442

1.2. Notas generales

Para cumplir nuestra pretensión, mejoramos constantemente la calidad, simplificamos la instalación y el funcionamiento y adaptamos los productos a las necesidades de los clientes. Debido a estos cambios, la versión actual de las instrucciones de uso puede consultarse en nuestra página web.

El término "producto" se utiliza en las instrucciones de uso para la "mesa de comedor AVENCIA" en todas sus variantes, a menos que se haga referencia explícita a una variante.

1.3. Garantía

La responsabilidad legal por defectos y los derechos de garantía se aplican a partir de la fecha de compra.
Home Deluxe GmbH no se hace responsable de los daños causados por el incumplimiento de las instrucciones de uso. Quedan excluidas de la garantía las reclamaciones derivadas de una instalación o uso inadecuados. En caso de defectos en el producto, póngase en contacto por escrito con nuestro servicio de atención al cliente a través del formulario de contacto de nuestra página web, indicando el nombre del producto, el número de serie y una foto de la placa de características:

Inicio Deluxe GmbH
Schanzeweg 2
32312 Lübbecke
Alemania
Tel: +49 (0)5743 6181-0
www.home-deluxe-gmbh.de

Si tiene más preguntas, póngase en contacto con nuestro equipo de atención al cliente a través del formulario de contacto en .

2. Información sobre las instrucciones de uso

2.1. Disponibilidad de las instrucciones de uso

Las instrucciones de uso forman parte del producto y deben conservarse completas y en las inmediaciones del mismo.

2.2. Información sobre la traducción

Las instrucciones de uso originales están escritas en alemán. Cualquier otro idioma disponible es una traducción de la versión alemana.

2.3. Destinatarios de las instrucciones de uso

Las instrucciones de uso deben ser leídas y observadas por toda persona que participe en una de las siguientes actividades o usos:

- Desembalaje
- Montaje / Instalación
- Puesta en servicio / Funcionamiento
- Mantenimiento / inspección / cuidado
- Solución de problemas / reparación
- Eliminación de residuos

2.4. Información sobre la traducción

Las instrucciones de uso originales están escritas en alemán. Cualquier otro idioma disponible es una traducción de la versión alemana.

2.5. Explicación de los símbolos

Símbolo	Explicación de los símbolos
	**ADVERTENCIA** El símbolo indica posibles peligros que pueden provocar lesiones graves o mortales. Antes de realizar el paso de instalación o aplicación correspondiente, lea la nota correspondiente.
	**INFO** El símbolo proporciona información importante e indica daños materiales. Obsérvelos antes de realizar el paso de instalación o aplicación correspondiente para comprender los problemas y evitar daños.
	**Sólo para uso en interiores** El símbolo indica que el producto sólo puede utilizarse en interiores.
	**Lea las instrucciones de uso** El símbolo indica que debe leerse atentamente el manual de instrucciones antes de montar/instalar y/o poner en funcionamiento el aparato.

2.6. Información general sobre las instrucciones de uso

Las instrucciones de uso se refieren a la mesa de comedor AVENCIA. Contienen información importante sobre el montaje, el funcionamiento, el mantenimiento y la limpieza. Las instrucciones de uso, en particular las instrucciones de seguridad, deben leerse atentamente antes de utilizar el producto; conserve las instrucciones de uso en un lugar seguro. Utilice el producto únicamente como se describe en estas instrucciones de uso para evitar lesiones o daños accidentales. Si cede el producto a un tercero, también deberá entregarle estas instrucciones de uso.

2.7. Uso previsto

El producto es de alta calidad, duradero y está destinado o es adecuado exclusivamente para uso privado en una medida razonable y habitual. Además, nuestro producto **no** está destinado a un uso comercial.

El producto está pensado como mesa de comedor para el interior de un edificio.

Utilice el producto únicamente como se describe en estas instrucciones de uso. Cualquier otro uso se considera inadecuado y puede provocar daños materiales o personales. El fabricante no se hace responsable de los daños causados por un uso inadecuado o incorrecto.

2.8. Instrucciones generales de seguridad

Advertencias generales de peligro



- Instale el producto **sólo** si el volumen de suministro está completo y en perfecto estado.
- Asegúrese de que todas las piezas estén intactas y correctamente instaladas. Existe riesgo de lesiones si no se instalan correctamente. Las piezas dañadas pueden afectar a la seguridad y al funcionamiento.
- No realice ninguna modificación en el producto
- Compruebe la fijación a intervalos regulares.

Peligro para los niños



- Mantenga a los niños alejados de los materiales de embalaje. Existe riesgo de asfixia.
- Mantenga a los niños alejados del lugar de montaje mientras se ensambla el producto. El volumen de suministro contiene piezas pequeñas que pueden tragarse o causar lesiones graves.
- **Peligro de vuelco.** El producto no es un juguete para niños, un rocódromo ni un equipo deportivo. El producto puede caerse si se carga por un lado, lo que puede provocar la muerte.
- Los niños pueden lesionarse al jugar con el producto o al tirar de él.
- Asegúrate de que los niños pequeños no se metan piezas pequeñas en la boca.

Riesgo de lesiones
Una manipulación incorrecta del producto puede provocar lesiones



- Compruebe que el producto no presenta daños visibles antes de cada uso.
- No modifique el diseño del producto. Cualquier modificación debe ser autorizada por escrito por el fabricante y realizada de acuerdo con las instrucciones.
- Si el producto está dañado, no debe seguir utilizándose. Las piezas dañadas deben repararse o sustituirse por piezas de repuesto originales.
- Asegúrese de que el producto está instalado de forma permanente y segura para evitar lesiones.

Riesgo de daños



- Una manipulación inadecuada del producto puede provocar daños.
- No abra el embalaje con objetos afilados (por ejemplo, cuchillos, tijeras o similares), ya que podría dañar el producto. Tenga cuidado al abrirlo.
- No utilice el producto cerca de fuentes de calor o llamas.

3. Características del producto

3.1. Datos técnicos

Mesa de comedor AVENCIA (extensible / pata en U)	
Dimensiones (L x A x A)	200/160 x 100 x 74 cm
Grosor del tablero	4,0 cm
Marco de mesa Shape	Pie en U
Material (marco)	Metal (recubierto de polvo negro)
Material (tablero)	MDF (roble oscuro, roble claro)
Peso	60 / 46,7 kg
Máx. Capacidad de carga	80 kg

Mesa de comedor AVENCIA (base de estrella)	**160 x 100 cm**	**200 x 120 cm**
Dimensiones (L x A x A)	160 x 100 x 74 cm	200 x 120 x 74 cm
Grosor del tablero	4,0 cm	4,0 cm
Marco de mesa Shape	Base estelar	Base estelar
Material (marco)	Metal (recubierto de polvo negro)	
Material (tablero)	MDF (roble oscuro, roble, roble claro)	
Peso	41 kg	53,2 kg
Máx. Capacidad de carga	aprox. 100 kg	aprox. 120 kg

Mesa de comedor AVENCIA (pata en U) 240 x 120 cm	
Dimensiones (L x A x A)	240 x 120 x 74 cm
Grosor del tablero	4,0 cm
Marco de mesa Shape	Pie en U
Material (marco)	Metal (recubierto de polvo negro)
Material (tablero)	MDF (roble oscuro, roble espina de pescado roble claro)
Peso	63 kg
Máx. Capacidad de carga	aprox. 150 kg

4. Volumen de suministro

Compruebe si el embalaje presenta daños externos en el momento de la entrega. Además, inmediatamente después de desembalarlo, compruebe que el volumen de suministro está completo y que el producto y todos sus componentes se encuentran en perfecto estado. Monte el producto únicamente si el volumen de suministro está completo y no presenta daños.

Componentes/Piezas (Mesa de comedor angular extensible AVENCIA incl. base en U)

No.	Descripción de la	Cantidad	Fotos
1	Tablero	1	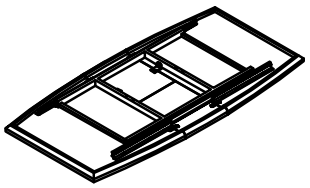
2	Pata de mesa	2	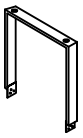
3	Ángulo	2	
A	Llave Allen M5	1	
B	Tornillo M8x16	24	
C	Arandela M8	16	

Componentes/Piezas (Mesa de comedor cuadrada AVENCIA incl. base de estrella)

No.	Descripción de la	Cantidad	Fotos
1	Tablero	1	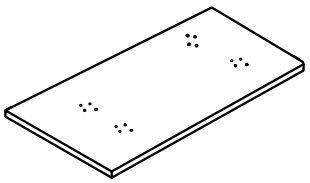
2	Conector de pata de mesa	1	
3	Pata de mesa	4	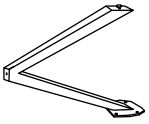
A	Llave Allen M5	1	
B	Tornillo M8x16	20	
C	Arandela M8	20	

Componentes/Piezas (Mesa de comedor cuadrada AVENCIA incl. base en U)

No.	Descripción de la	Cantidad	Fotos
1	Tablero	1	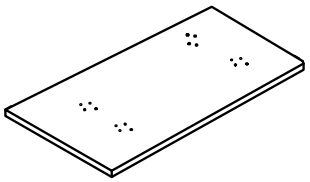
2	Pata de mesa	2	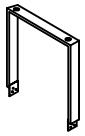
3	Regleta de montaje	2	
A	Llave Allen M5	1	
B	Tornillo M8x16	12	
C	Arandela M8	20	
D	Tornillo M8x55	8	

5. Montaje y funcionamiento

5.1. Instrucciones de seguridad

Debe leerse toda la información sobre salud y seguridad.

Riesgo de lesiones

Una manipulación incorrecta durante la instalación puede provocar lesiones



- Asegúrese de que el paquete se abre por arriba. Tenga mucho cuidado al abrir el paquete, ya que contiene piezas frágiles.
- Coloque el producto únicamente sobre una superficie segura, nivelada y firme.
- Utilice el material de montaje suministrado.
- Los errores de montaje o los daños causados por el montaje quedan excluidos de la garantía.
- Se necesitan dos personas para montar el producto.
- Lleve ropa de protección como calzado de seguridad y guantes de protección durante el montaje.

5.2. Estructura del producto

El producto se entrega desmontado y puede montarse con poco esfuerzo. Siga atentamente las instrucciones de montaje. El funcionamiento y la seguridad del producto no pueden garantizarse si no estas instrucciones.

- Las siguientes instrucciones deben leerse atentamente.

Montaje: Mesa de comedor cuadrada extensible AVENCIA incl. base en U

Ilustración	Paso de montaje
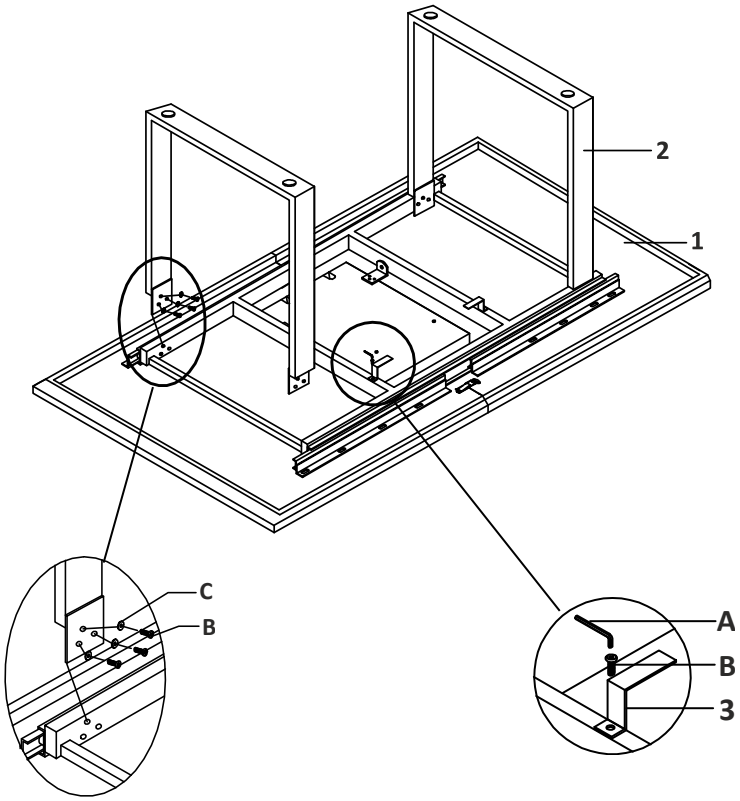	**Primer paso:** - Extiende una manta para proteger el tablero de la mesa de posibles daños. - Atornille las patas de la mesa (**2**) a la moldura del tablero con 4 tornillos (**B**) y arandelas (**C**). - Atornille ambos soportes (**3)** al tablero (**1)** con el tornillo (**B)**.
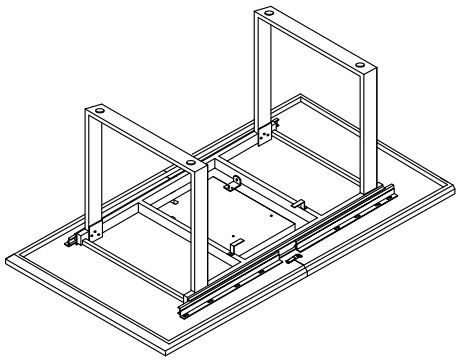	**Segundo paso:** - Mesa montada.
	**Mesa de transporte**

Montaje: Mesa de comedor cuadrada AVENCIA incl. base de estrella

Ilustración	Paso de montaje
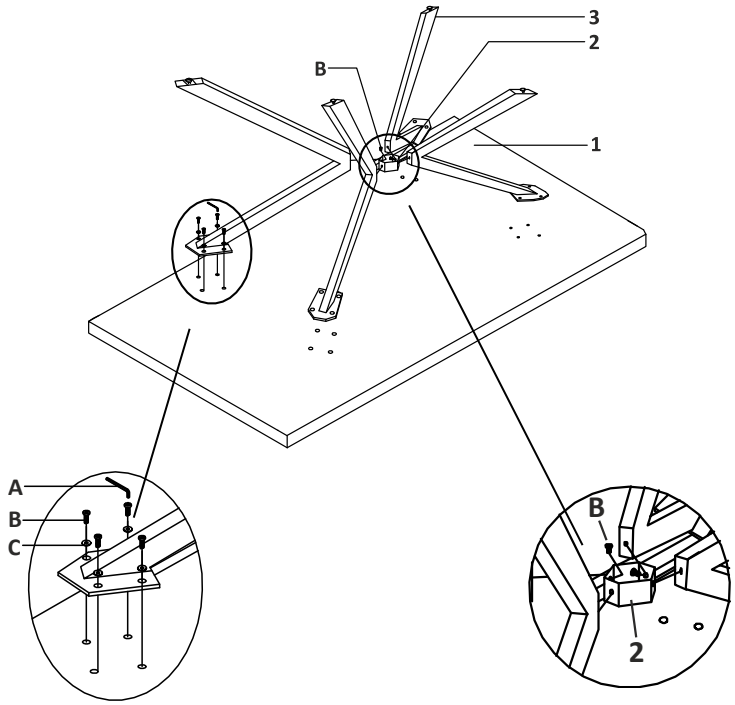	**Primer paso:** - Extiende una manta para proteger el tablero de la mesa de posibles daños. - Atornille las patas de la mesa (**3**) al tablero con 4 tornillos (**B**) y arandela (**C**). - Atornille el conector de las patas de la mesa (**2)** al centro de las patas de la mesa (**3**) con 4 tornillos (**B)**.
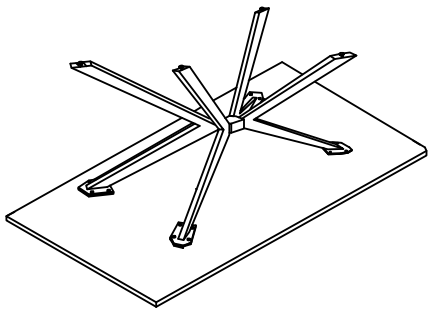	**Segundo paso:** - Mesa montada.
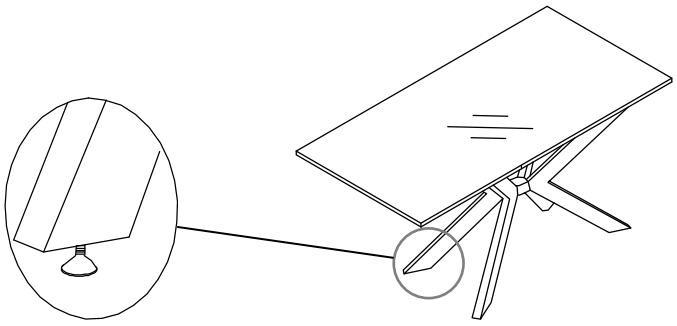	**Paso 3** - Dé la vuelta a la mesa y alinéela ajustando las patas de la mesa mediante los tornillos de ajuste. Gírelos en la dirección adecuada.

Montaje: Mesa de comedor cuadrada AVENCIA incl. base de estrella

Ilustración	Paso de montaje
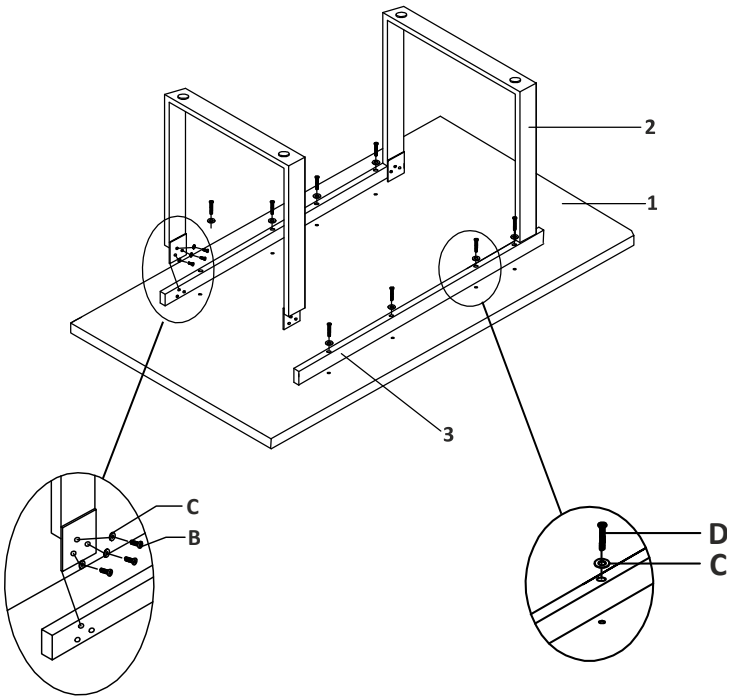	**Paso 1:** - Extiende una manta para proteger el tablero de la mesa de posibles daños. - Atornille los listones de montaje (**3)** al tablero (**1**) con 4 tornillos (**D**) y arandelas (**C)** cada uno. - Atornille las patas de la mesa (**2**) al listón de montaje con 4 tornillos (**B**) y arandelas (**C**) cada uno.
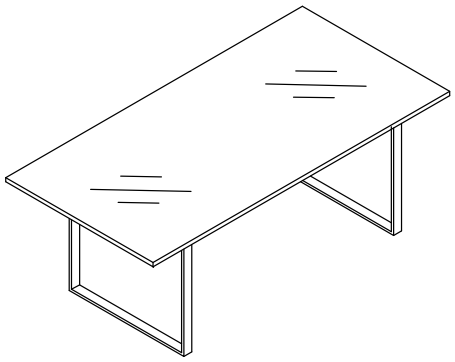	**Segundo paso:** - Mesa montada.

6. Aplicación

6.1. Instrucciones de seguridad

Debe leerse atentamente la siguiente información sobre salud y seguridad.

Riesgo de lesiones
Una manipulación incorrecta durante el funcionamiento puede provocar lesiones

- No utilice un producto dañado.
- No realice ninguna modificación en el producto.
- El producto no es un juguete para niños, un rocódromo ni un equipamiento deportivo. No se permite que los niños jueguen con el producto.
- No coloque a los niños sobre el producto.
- Quedan excluidas de la garantía las averías causadas por un funcionamiento incorrecto.
- Compruebe la fijación a intervalos regulares.

6.2. Puesta en servicio inicial

Compruebe que el producto no esté dañado antes de utilizarlo por primera vez. El producto sólo puede utilizarse si no presenta daños.

6.3. Operación

Compruébelo antes de utilizar el producto,

- la condición adecuada.

	Procedimiento
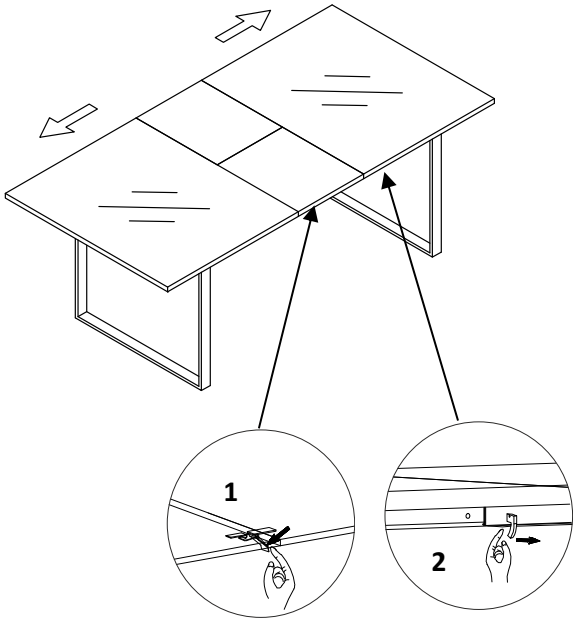	**Junta la mesa:** - Afloje las abrazaderas (**1**) situadas debajo de la mesa. - Mueva el gancho (**2**) hacia fuera. - Tire de los tableros exteriores hacia fuera hasta que la placa de extensión quede libre.

	Procedimiento
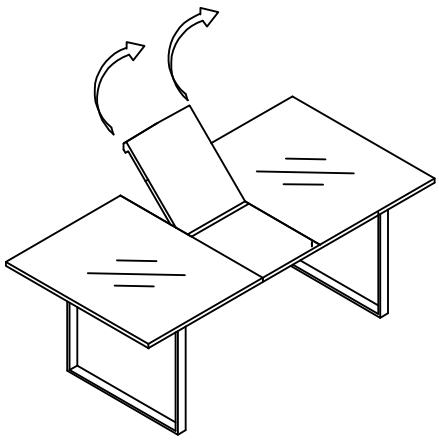	- Levante la placa de extensión y pliéguela hacia dentro.
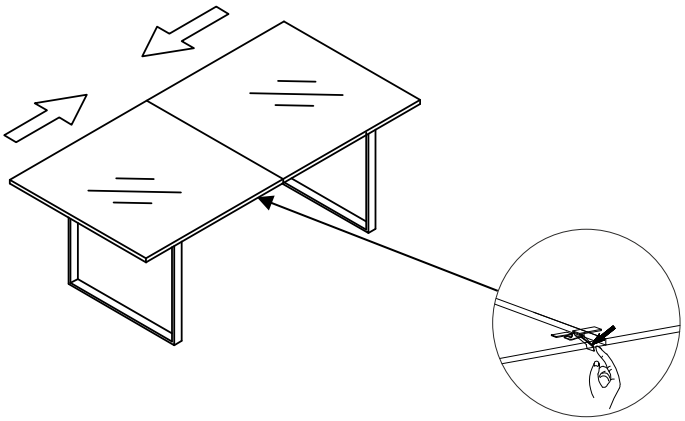	- Junta las mesas. - Para extender la mesa, proceda en orden inverso.

6.4. Almacén

- Almacene el producto en un lugar seco, bien ventilado y protegido de la intemperie en la medida de lo posible.

7. Solución de problemas

Si se producen los siguientes fallos durante el funcionamiento, compruebe las causas de los mismos mediante la siguiente tabla. Si el fallo no puede solucionarse con las medidas indicadas, ponga el producto fuera de servicio.

Error	Posible causa	Solución
El producto se tambalea o vibra	- El producto se sostiene sobre superficies irregulares - Los tornillos de fijación se han aflojado - El producto está sobrecargado	- Coloque el producto sobre una superficie plana - Apriete los tornillos de fijación - Respetar los límites de carga

Si surge algún otro problema con el producto, póngase en contacto con nosotros.

8. Mantenimiento y cuidado

Limpie las superficies con un paño húmedo y un producto de limpieza suave. No utilice productos de limpieza agresivos ni limpiadores de alta presión para la limpieza.
Respete también las instrucciones del fabricante del detergente.

9. Desmontaje

9.1. Instrucciones de seguridad

Riesgo de lesiones
Una manipulación incorrecta durante el desmontaje puede provocar lesiones



- Asegure el producto antes de desmontarlo.

El desmontaje del producto debe realizarse en orden inverso al montaje. (**véase el capítulo Montaje**)

10. Eliminación de residuos



- Elimine el producto y todos sus componentes de acuerdo con la normativa local y específica del país para evitar daños al medio ambiente.
- Nuestros envases se fabrican con materiales respetuosos con el medio ambiente. Pueden reciclarse y servir así como valiosas materias primas. Elimine el material de embalaje (cartón, envases sucios, etc.) por separado y de forma profesional, de acuerdo con la normativa nacional aplicable.
- Póngase en contacto con el fabricante si tiene dudas sobre su eliminación.
- También puede obtener información sobre la eliminación correcta en los centros locales de eliminación de residuos.

Inicio Deluxe GmbH
Schanzeweg 2
32312 Lübbecke
Alemania
Tel: +49 (0)5743 6181-0
www.home-deluxe-gmbh.de

GA-139-00-AVENCIA
2023/09